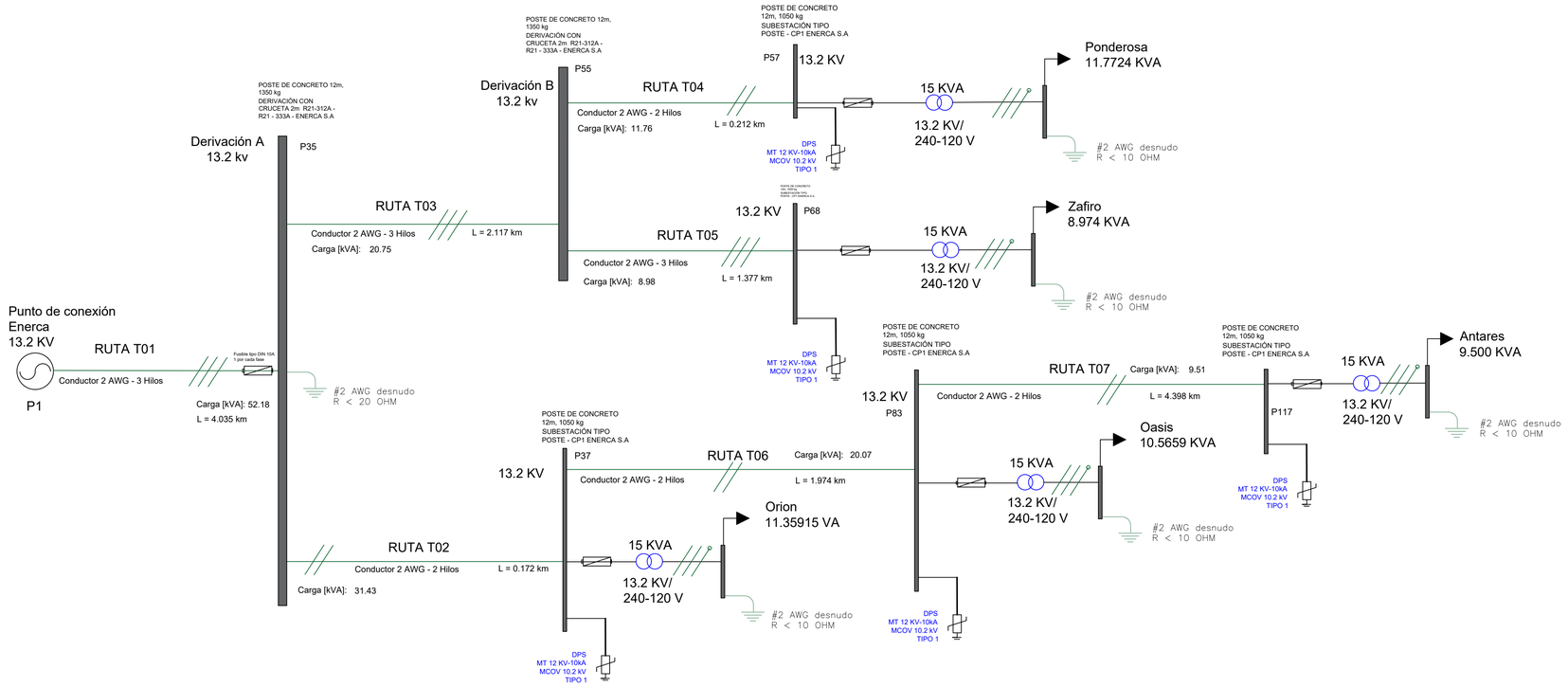

RUTA T01

Carga [kVA]	52.18
Conductor	SPARROW 2 AWG
Perdidas de potencia [kW]	80.423

Regulación por tramo [%]		
AB	BC	CA
0.1882	0.1053	0.1068

Regulación desde punto de partida [%]		
AB	BC	CA
0.1882	0.1053	0.1068

RUTA T02

Carga [kVA]	31.43
Conductor	SPARROW 2 AWG
Perdidas de potencia [kW]	1.442

Regulación por tramo [%]		
AB	BC	CA
0.0069	-	-

Regulación desde punto de partida [%]		
AB	BC	CA
0.1951	-	-

RUTA T03

Carga [kVA]	20.75
Conductor	SPARROW 2 AWG
Perdidas de potencia [kW]	7.225

Regulación por tramo [%]		
AB	BC	CA
0.0143	0.0389	0.0302

Regulación desde punto de partida [%]		
AB	BC	CA
0.2026	0.1442	0.137

RUTA T04

Carga [kVA]	11.76
Conductor	SPARROW 2 AWG
Perdidas de potencia [kW]	0.2456

Regulación por tramo [%]		
AB	BC	CA
-	0.0032	-

Regulación desde punto de partida [%]		
AB	BC	CA
-	0.1474	-

RUTA T05

Carga [kVA]	8.98
Conductor	SPARROW 2 AWG
Perdidas de potencia [kW]	1.392

Regulación por tramo [%]		
AB	BC	CA
0.0032	0.0048	0.0157

Regulación desde punto de partida [%]		
AB	BC	CA
0.2056	0.149	0.1527

RUTA T06

Carga [kVA]	20.07
Conductor	SPARROW 2 AWG
Perdidas de potencia [kW]	6.671

Regulación por tramo [%]		
AB	BC	CA
0.0508	-	-

Regulación desde punto de partida [%]		
AB	BC	CA
0.2461	-	-

RUTA T07

Carga [kVA]	9.51
Conductor	SPARROW 2 AWG
Perdidas de potencia [kW]	3.334

Regulación por tramo [%]		
AB	BC	CA
0.0537	-	-

Regulación desde punto de partida [%]		
AB	BC	CA
0.299	-	-

CONVENCIONES :

Punto de conexión a la red aérea

Fusible tipo DIN 5A
1 por cada fase

DPS MT 12kV - 10kA
1 por cada fase

Transformador 15 kVA
13.2/ 240 - 120 kV
Monofásico trifilar

Sistema de puesta a tierra

Carga del sistema

CONTENIDO:

Diagrama unifilar, red aérea de media tensión, proyecto de grado Matanegra.

DISEÑO:

José Alejandro Noy Estrada
Alison Daniela Nuñez Martínez

RESPONSABLE:

I.E Rolando Andrés Rincón Saravia

UBICACIÓN:

Vereda Matanegra de Tilodiran municipio Yopal-Casanare

UNIVERSIDAD:

Universidad Industrial de Santander

Universidad Industrial de Santander